Hydro-Dehnspannfutter
Hydraulic expansion

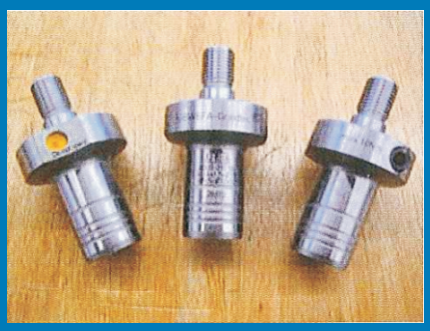

Im Vergleich mit mechanischen Aufnahmen von Schleifstiften und Schleifscheiben zeigen Hydrodehn-Varianten folgende **Vorteile:**

In comparison with mechanical recordings of arbors and grinding wheels hydraulic expansion parts show follow **advantages:**

- schnelle, unkomplizierte Werkzeugwechsel
- Fast, easy tool changes

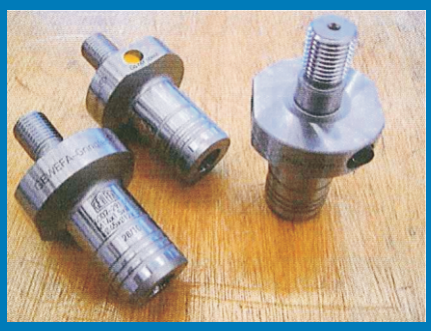

- Werkzeugwechsel ohne Entnahme der Aufnahme aus der Spindel
- Tool change without removing the intake out of the spindle

- erhöhte Rundlaufgenauigkeit
- Increased concentricity

- Verringerung von Schwingungen (besseres Oberflächenbild)
- Reduction of vibrations (better surface appearance)

- kompatibel zu gängigen Schleifspindeln (auch nachrüstbar)
- Compatible with standard grinding spindles (also expandable)

Online bestellbar
Order online
www.hasajo.de

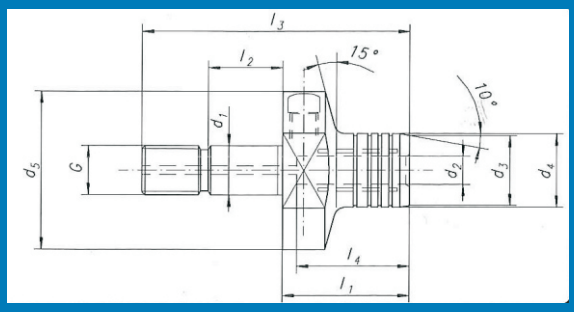

FISCHER HJND-28

Bestell-Nr.	G	d_1	d_2	d_3	d_4	d_5	l_1	l_2	l_3	l_4
	M16x1,5	17	8	20	21	45	36	10	65	42
	M16x1,5	17	10	22	23	45	33	10	62	42
	M16x1,5	17	12	24	25	45	33	10	62	28

Hydro-Dehnspannfutter
Hydraulic expansion

Online bestellbar
Order online
www.hasajo.de

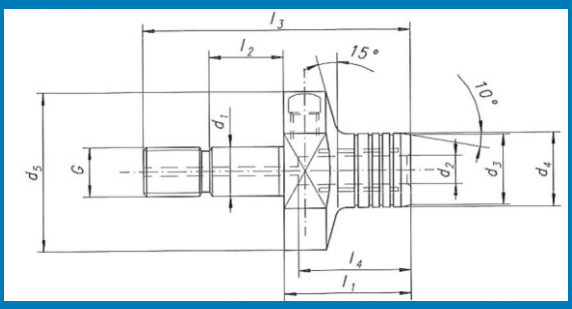

FISCHER HJND-35

Bestell-Nr.	G	d_1	d_2	d_3	d_4	d_5	l_1	l_2	l_3	l_4
	M14x1,5	14	8	20	21	45	36	20,5	76	32
	M14x1,5	15	12	24	25	45	52	9	79	47

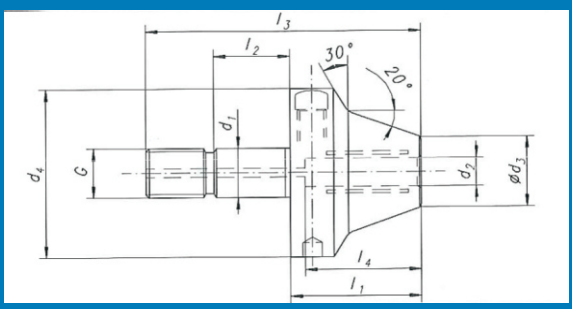

FISCHER HJND-35

Bestell-Nr.	G	d_1	d_2	d_3	d_4	l_1	l_2	l_3	l_4
	M14x1,5	14	8	20	48	36	20,5	76	32

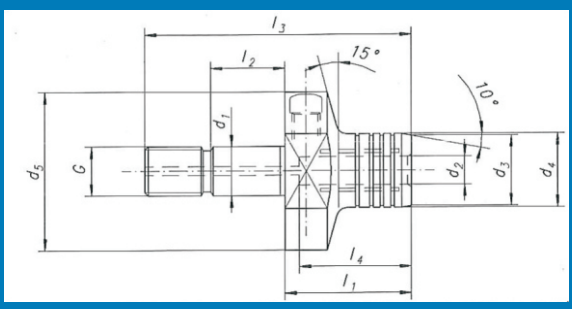

FISCHER HJND-50

Bestell-Nr.	G	d_1	d_2	d_3	d_4	d_5	l_1	l_2	l_3	l_4
	M8x1	10	6	18	19	45	30	5	50	25
	M8	8,5	6	18	19	45	30	6	50	25
	M8	8,5	8	20	21	45	36	6,5	55,5	42

Deuschle Spindel-Service GmbH
Onstmettinger Str. 3-5
72406 Bisingen-Thanheim
Telefon + 49 7476 934 660
Telefax + 49 7476 934 669
Email: info@spindelservice.de
Internet: www.spindelservice.de

Sonderabmaße auf Anfrage
Special sizes upon request